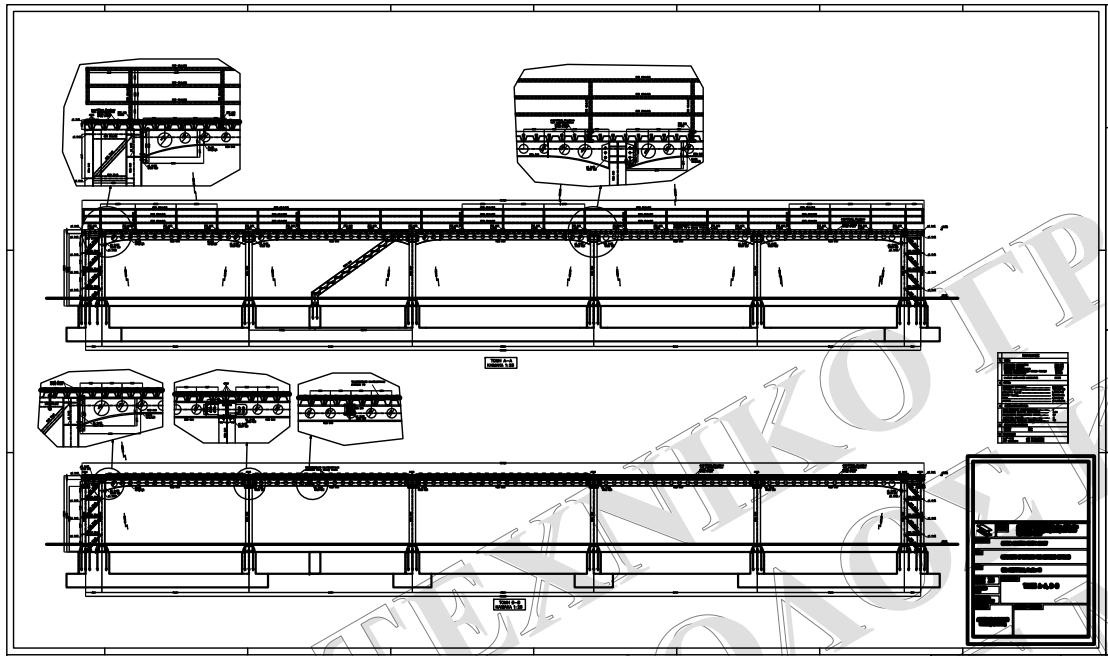

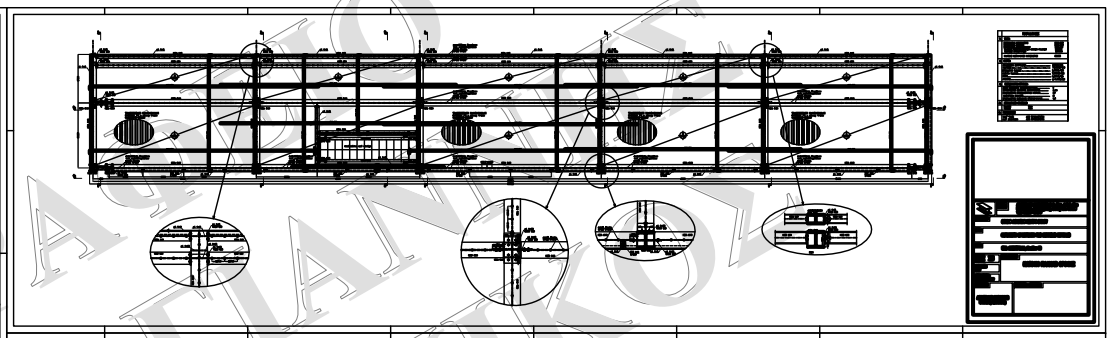

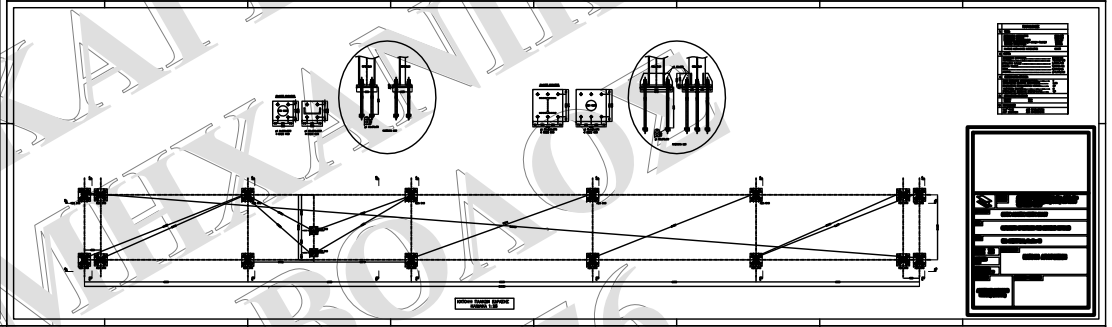

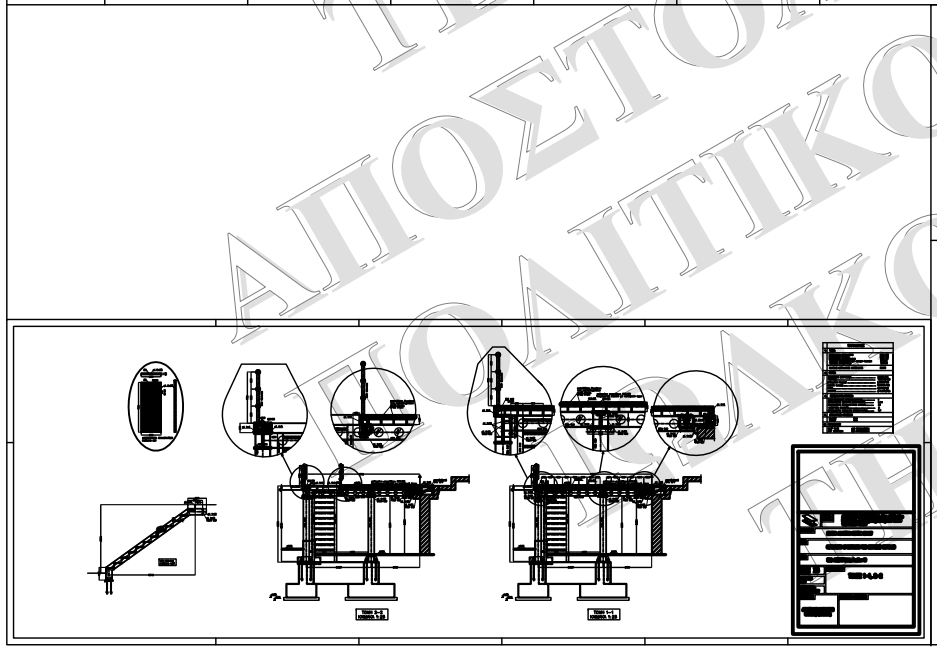

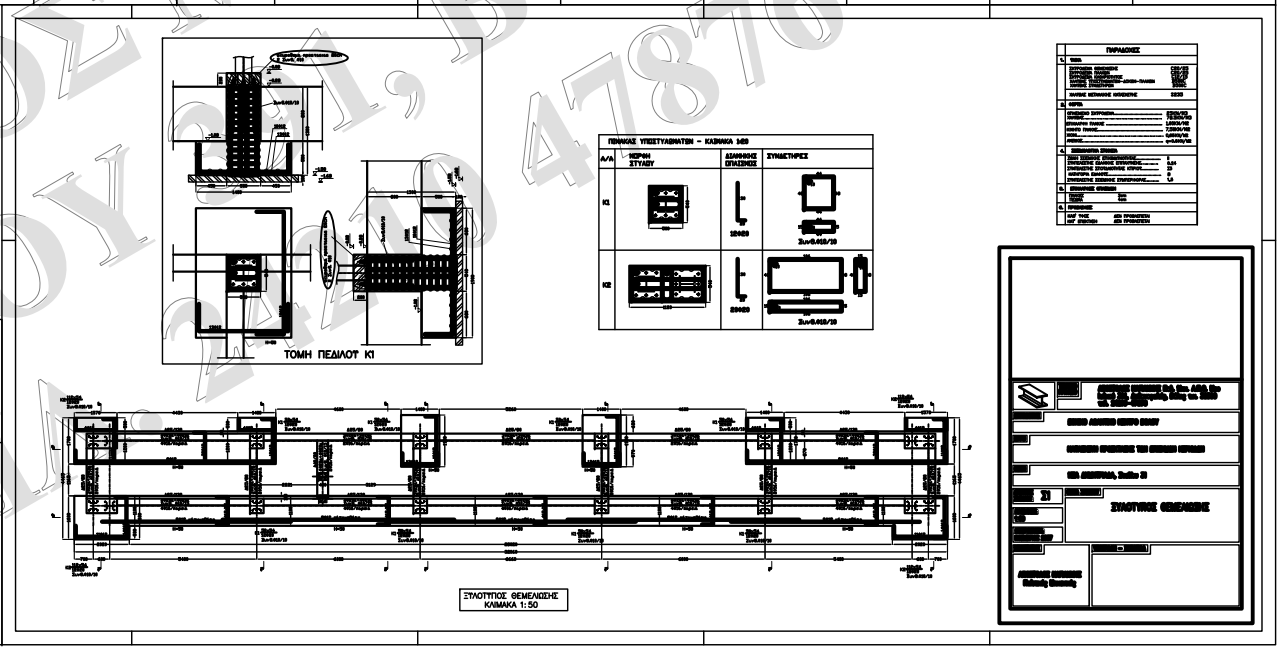

ΤΕΧΝΙΚΟ ΓΡΑΦΕΙΟ
ΑΠΟΣΤΟΛΟΣ ΚΑΠΛΑΝΗΣ
ΣΠΟΥΔΑΣΤΙΚΟΣ ΜΗΧΑΝΙΚΟΣ
ΣΠΟΛΙΤΙΚΟΥ 61, ΒΟΛΟΣ
ΤΗΛ. 2421047876